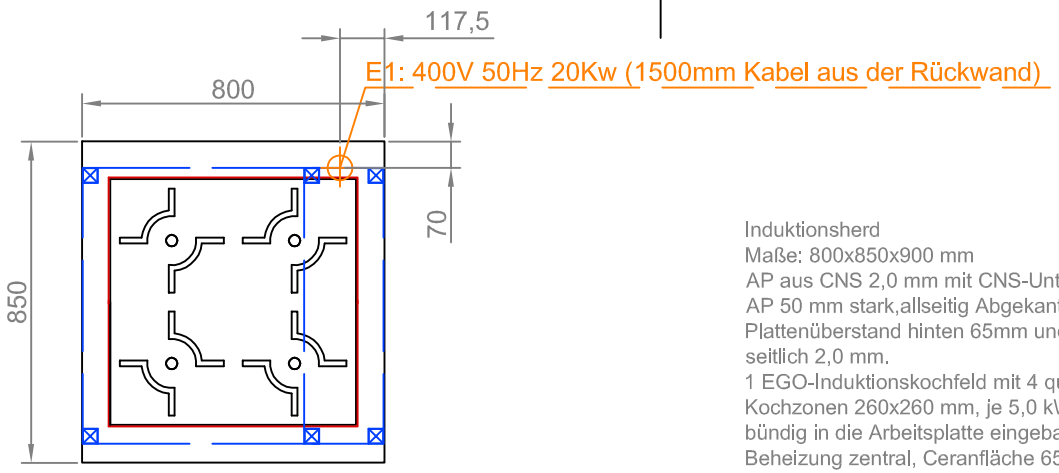

Induktionsherd
Maße: 800x850x900 mm
AP aus CNS 2,0 mm mit CNS-Unterfütterung,
AP 50 mm stark,allseitig Abgekantet
Plattenüberstand hinten 65mm und vorne 50 mm,
seitlich 2,0 mm.
1 EGO-Induktionskochfeld mit 4 quadratischen
Kochzonen 260x260 mm, je 5,0 kW, flächen-
bündig in die Arbeitsplatte eingebaut,
Beheizung zentral, Ceranfläche 650x650 mm
Unterschrank 3-seitig geschlossen, vorne offen,
rechts mit einem Installationsfach mit Generatoren, mit gelochten Blenden,Seitenblende
und Frontblende Abschraubbar.
darüber Schalterblende mit eingebauten Bedienelementen.
150mm Bodenfreiheit.

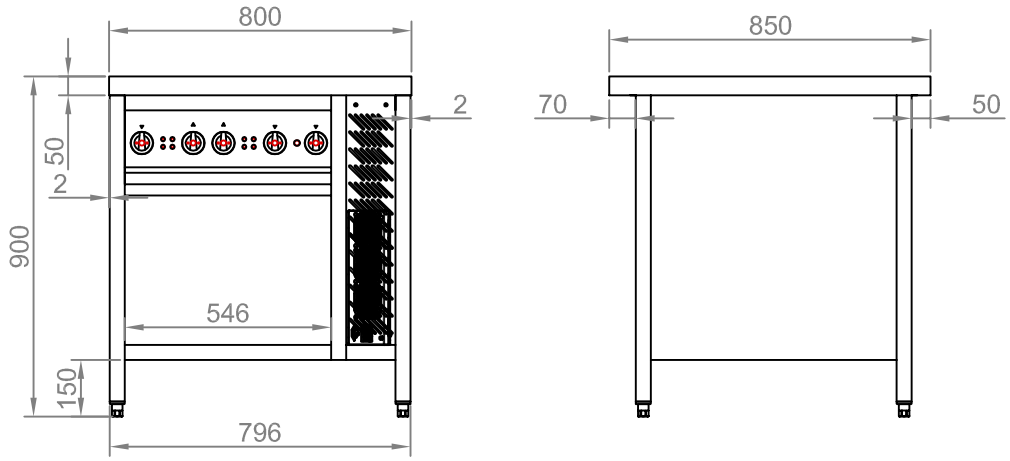

(Verwendungsbereich)	(Zul. Abw.)	(Oberfl.)	Maßstab 1:20	(Gewicht)
			(Werkstoff, Halbzeug) (Rohteil-Nr) (Modell- oder Gesenk-Nr)	

	Datum	Name
Bearb.	05.02.19	Gerhardt
Gepr.		
Norm		

Zust.	Änderung	Datum	Name

LGS Heilbronn

HAKA Groß in Küchentechnik

1190097

Jung

Blatt

Bl.

(Ers. f.:) (Ers. d.:)

Ohne unsere Genehmigung darf diese Zeichnung weder kopiert, vervielfältigt, noch dritten Personen oder Mitbewerbern zugänglich gemacht werden (§§17,18 u. 19 UWG).